MAUER® LOCKING SYSTEMS

www.mauerlocks.com

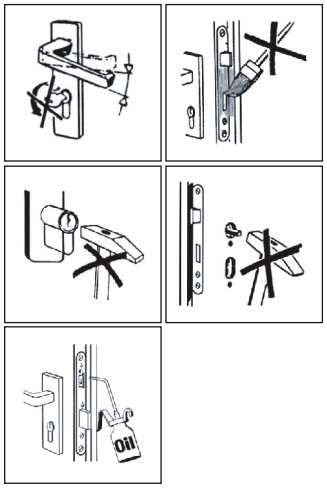

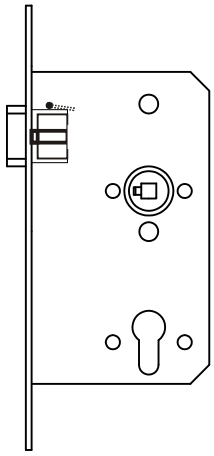

MAUER 8235 SERIE OMLEGBAAR

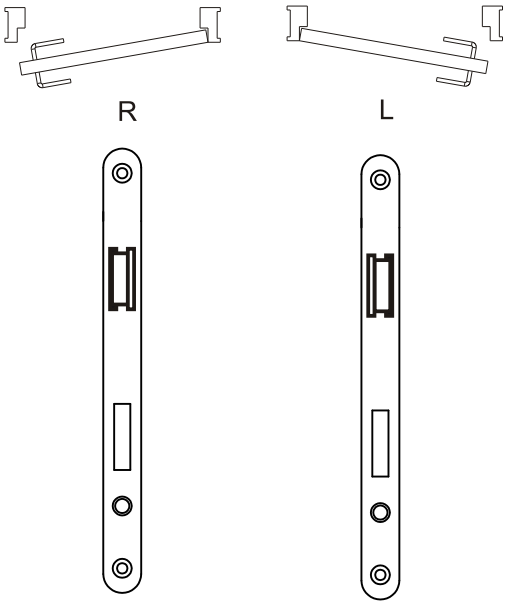

1

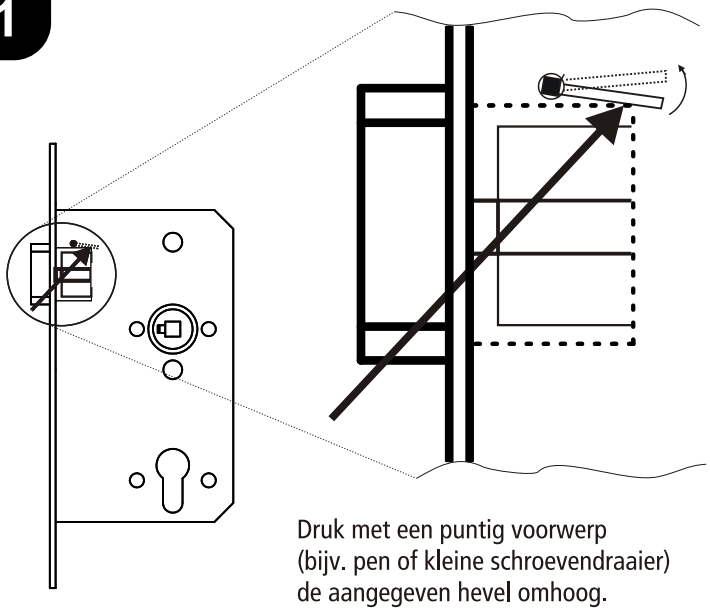

Druk met een puntig voorwerp
(bijv. pen of kleine schroevendraaier)
de aangegeven hevel omhoog.

2

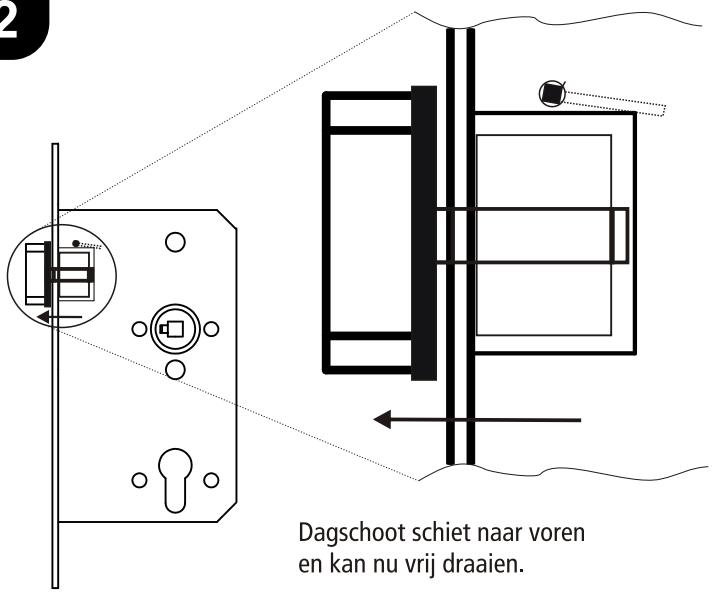

Dagschoot schiet naar voren
en kan nu vrij draaien.

3

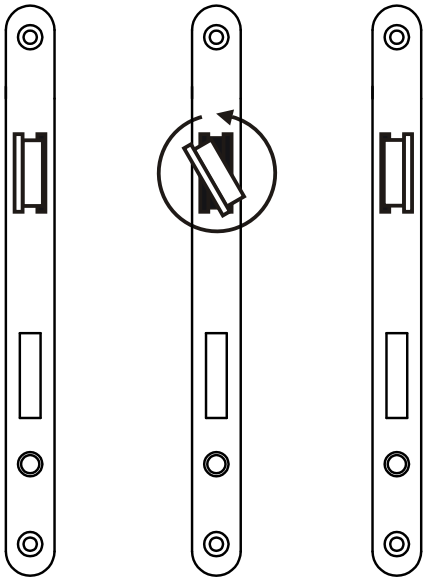

Draai dagschoot naar de gewenste draairichtingspositie.

4

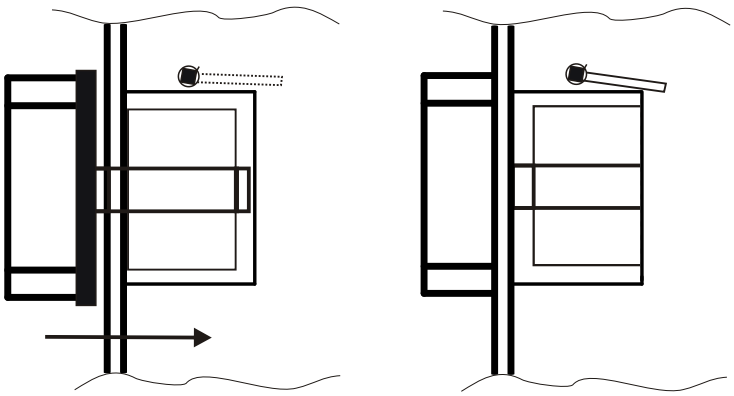

Druk de dagschoot weer naar binnen.
U heeft nu succesvol de draairichting van het slot omgezet.